INML 30 BC

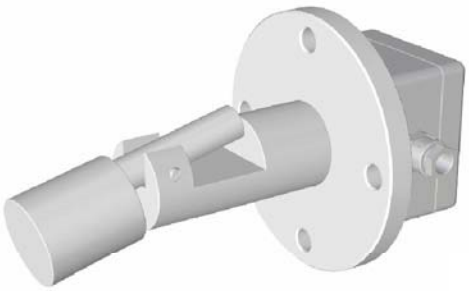

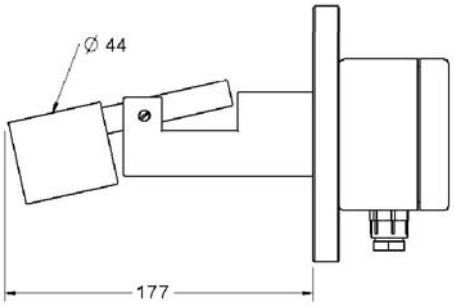

INTERRUPTOR DE FLOTADOR PARA MONTAJE LATERAL

Principio de funcionamiento	El flotador sube y baja por la acción del nivel del líquido conmutando a su vez el interruptor reed alojado en el interior del cuerpo.
Conexión a proceso	Brida 1"1/2 x 4 kg/cm^2 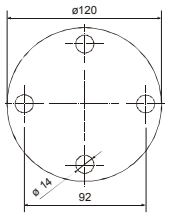
Salida	Contacto reed 1A 30W / 220VCA
Material	PP
Material caja	Aluminio
Densidad	0,60 g/cm^3
Temperatura	-20..+80ºC
Presión	4 kg/cm^2
Flotador	ø44 x 50 mm
Longitud	177 mm
Protección caja	IP65
Peso	0,8 kg
Instalación	El prensaestopa debe quedar instalado hacia abajo para prevenir la entrada de humedad. El estado del contacto depende de la posición de montaje del sensor. Siempre que sea posible, no instalar el interruptor cerca de la entrada o salida del producto.

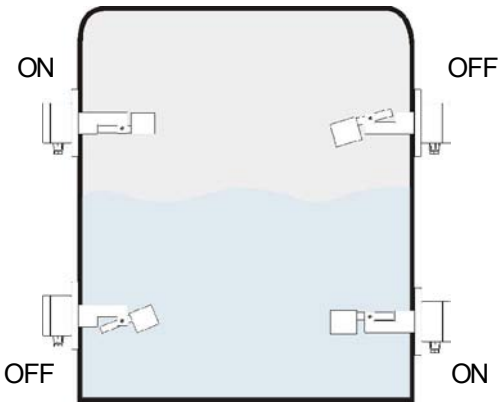

Rev. 01/00 · 14/06/12 · DISIBEINT se reserva el derecho de alterar las especificaciones de este documento sin previo aviso

DISIBEINT ELECTRONIC SL
Segle XX, 91
E08032-Barcelona
T: +34 934 330 370
F: +34 934 354 532
www.disibeint.com
disibeint@disibeint.com