NCVSC TB PVC

Sustituye a:

- NRC

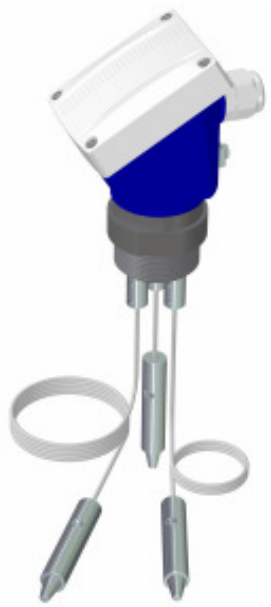

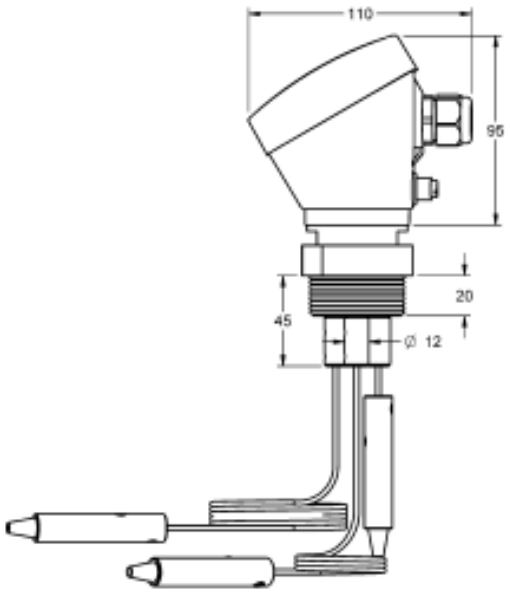

ELECTRODOS CONDUCTIVOS

Descripción	Para pozos y depósitos profundos. Control de líquidos con y sin temperatura. Ideal para mantener los electrodos unidos en un mismo equipo y con comodidad de conexión eléctrica. Versatilidad con la longitud de los electrodos.
Material del cuerpo / color	PVC / gris
Electrodo	Conjunto de cable de acero trenzado con recubrimiento protector y elemento sensor: - Cable con recubrimiento de PVC: 0,6 mm² de sección, Inox AISI316 (1.4401) - Elemento sensor: Ø14x80 mm, Inox AISI303.
Longitud del cable	2000..5000 mm
Conexión a proceso	Tapón roscado 1”1/2 G. PVC
Conexión eléctrica	Caja de conexiones. PBT. 64 x 95 x 110 mm
Temperatura máxima	+70 ºC
Presión	5 Kg/cm² (a 20 ºC)
Protección	IP67
Utilizables con	Relés de nivel para líquidos conductores: familias de relés PN, DN y SN (ver página siguiente).
⚠ Advertencia	DISIBEINT ELECTRONIC SL no se hace responsable del comportamiento eléctrico de estos electrodos si se emplean relés controladores de otros fabricantes.

Composición de la referencia

Modelo	Conexión	Nº electrodos	Cable
NCVSC TB PVC	1”1/2	1E 2E 3E 4E 5E	nnnIP

***nnn* = metros de cable.**
La longitud total de cable es la suma de las distintas longitudes para cada electrodo.

Para componer una referencia, seleccionar una opción de cada una de las columnas.
Ejemplo: **NCVSC 1”1/2 2E 15IP**

Montaje de electrodos

El cable no se suministra montado en los electrodos, debe cortarse a la longitud requerida para cada electrodo y desforrar los extremos. Insertar el extremo superior en la pieza de conexión y asegurarlo mediante los tornillos. Insertar el extremo contrario en el elemento sensor asegurándolo igualmente mediante los tornillos. Roscar el conjunto al terminal correspondiente del tapón roscado.

Accesorio

PS-3

Protector de sobretensiones en la línea de sondas

DISIBEINT ELECTRONIC SL
Segle XX, 91
E08032-Barcelona
T: +34 934 330 370
F: +34 934 354 532
www.disibeint.com
disibeint@disibeint.com

RELÉS DE NIVEL PARA LÍQUIDOS CONDUCTIVOS

· Porta-electrodos compactos y electrodos de uso exclusivo en líquidos conductivos.
Se utilizan para controlar puntos de nivel independientes o combinados entre ellos, en depósitos de baja altura.
· Necesitan conectarse a un relé de nivel para líquidos conductivos
· El número de electrodos se determina por la función del relé escogido

PNSA | **DNSA** | **SNSA**

· **Control de máximo y/o mínimo nivel**
· Aplicación general
· Sensibilidad: 10..100Kohms
· Tensión/Intensidad (sondas): 24 VCA/4 mA

PNFA | **DNFA**

· **Control combinado de fallo de fase y de máximo y/o mínimo nivel**
· Sensibilidad: 10..100Kohms
· Tensión/Intensidad (sondas): 24 VCA/4 mA

PNCA | **DNCA**
PNCB | **DNCB**

· **Alimentación CC o CA**
· **Doble contacto de relé**
· Control de máximo y/o mínimo nivel
· Sensibilidad: 8..45 Kohms
· Tensión/Intensidad (sondas): 6,2 VCA/3,2 mA

PNEA | **DNEA**

· **Para líquidos de alta resistividad: aguas destiladas, desmineralizadas...**
· Máximo y/o mìnimo nivel
· Dos gamas de sensibilidad: 10..100 Kohms / 200 Kohms..4,7 Mohms
· Tensión/Intensidad (sondas): 24VCA/4mA

PNDA | **DNDA**

· **Control automático de pozo y depósito**
· Sensibilidad: 10..100 Kohms
· Tensión/Intensidad (sondas): 24 VCA/4mA

PNGA | **DNGA**

· **Control de nivel doble**
· Dos controles de nivel independientes
· **Contactos NA**
· Máximo y/o mínimo nivel
· Sensibilidad: 10..100 Kohms
· Tensión/Intensidad (sondas): 24 VCA/4 mA

PNHA | **DNHA**

· **Control de nivel doble**
· Dos controles de nivel independientes
· **Contactos NC**
· Máximo y/o mínimo nivel
· Sensibilidad: 10..100 Kohms
· Tensión/Intensidad (sondas): 24 VCA/4 mA

SNDA

· **Dos controles de nivel independientes**
· Contactos NA/NC
· Máximo y/o mínimo nivel
· Sensibilidad: 10..100 Kohms
· Tensión/Intensidad (sondas): 24 VCA/4 mA

SNZA

· **Control de 3 niveles independientes, pertenecientes al mismo depósito o no**
· Múltiples posibilidades de aplicación
· Ajustes independientes por cada relé
· Función Max-Min o por Punto de Nivel
· Temporización a la detección de nivel: 0..10s
· Sensibilidad: 1..100Kohms
· Tensión/Intensidad (sondas): 5 VCA/4 mA

MNZA

· **Tres controles de nivel independientes**
· Contactos NA/NC
· Máximo y/o mínimo nivel
· Sin caja. Para montaje directo en rail DIN
· Sensibilidad: 10..100 Kohms
· Tensión/Intensidad (sondas): 24 VCA/4 mA